KUBOTA R082

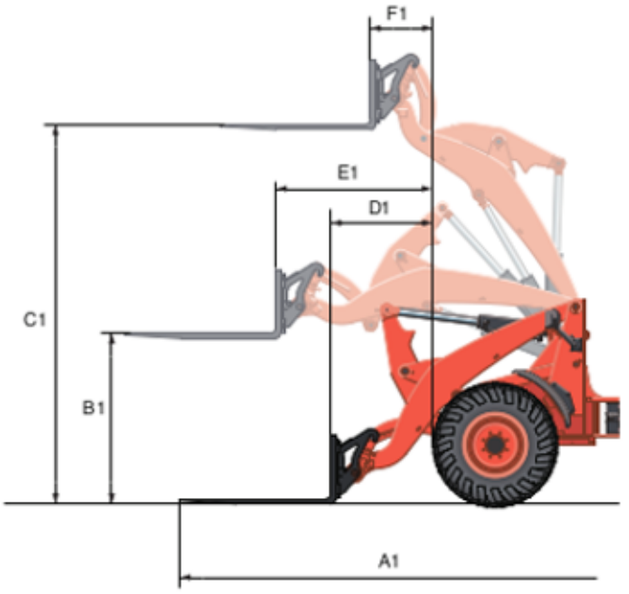

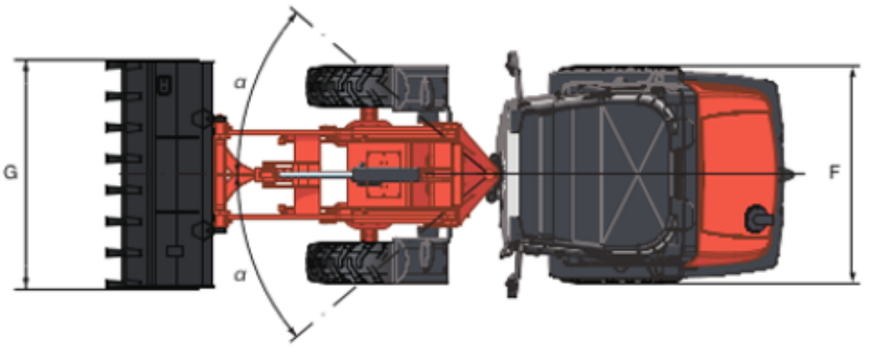

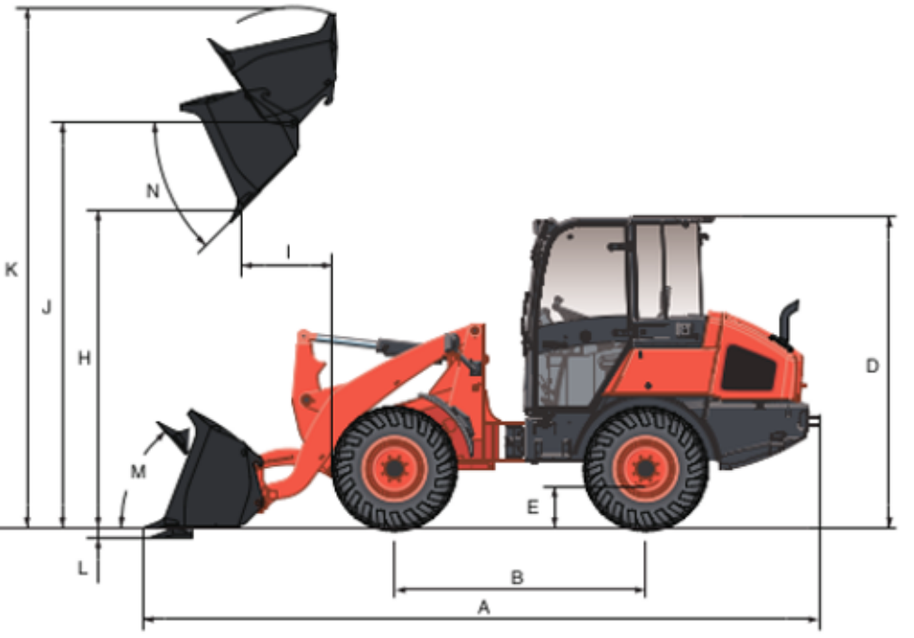

RANGO DE TRABAJO

Con cuchara				R082
				Cuchara de uso general
				Anchura de serie
Dimensión de la máquina	A	Longitud total	mm	5395
	B	Distancia entre ejes	mm	2000
	C	Banda de rodadura	mm	1400
	D	Altura total (marcotecho/cabina)	mm	2460 / 2480
	E	Distancia al suelo	mm	330
	F	Anchura total (fuera de los neumáticos)	mm	1725
	G	Anchura total (cuchara)	mm	1820
Rango de trabajo	H	Distancia de descarga (sin dientes)	mm	2530
	I	Alcance de descarga (sin dientes)	mm	725
	J	Altura máx. articulación de giro	mm	3230
	K	Altura máx. de elevación	mm	4140
	L	Profundidad de excavación	mm	75
Otros	M	Ángulo de inclinación hacia atrás (en posición de desplazamiento)	Grados	50
	N	Ángulo de descarga	Grados	45
	α	Ángulo de articulación	Grados	40
		Radio de círculo de vía de desplazamiento	mm	3445

Con pinza portapalets				R082
Longitud de la horquilla			mm	1200
Rango de trabajo	A1	Longitud total	mm	5700
	B1	Altura de las pinzas portapalets con alcance máx.	mm	1360
	C1	Altura de las pinzas portapalets con altura máx.	mm	3020
	D1	Alcance a nivel del suelo	mm	815
	E1	Alcance máx.	mm	1255
	F1	Alcance con altura máx.	mm	500

Las especificaciones están sujetas a modificaciones sin previo aviso.
Los datos son válidos con respecto a la cuchara de uso general (anchura de serie) y el neumático de serie (12,5-18").

Gases fluorados de efecto invernadero

El gas del aire acondicionado contiene gases fluorados de efecto invernadero.

Modelo CAB	Destino industrial	Cantidad (kg)	Equivalente CO_2 (ton)	GWP
R082	HFC-134a	0.70	1.01	1.430

(Potencial calentamiento global: GWP)

★ ***Las imágenes mostradas han sido tomadas únicamente para fines informativos en este folleto. Cuando utilice la cargadora sobre neumáticos, utilice ropa y equipos adecuados que cumplan las leyes y normas de seguridad locales.***